CONSORZIO DI BONIFICA DI SECONDO GRADO
PER IL CANALE EMILIANO ROMAGNOLO
Via Ernesto Masi, 8 - 40137 Bologna

consorzio della bonifica Renana
Via S. Stefano, 56 – 40125 Bologna
PEC: bonificarenana@pec.it
http: \\www.bonificarenana.it

CONSORZIO DI BONIFICA della romagna occidentale
Piazza Savonarola,5 CAP 48022, Lugo (RA)

CONSORZIO DI BONIFICA DELLA ROMAGNA
cf: 92071350398
email: protocollo@bonificaromagna.it
pec: bonificaromagna@legalmail.it
www.bonificaromagna.it

RIQUALIFICAZIONE E TELECONTROLLO DELLE OPERE DI DERIVAZIONE DAL CER LUNGO L'ASTA PRINCIPALE

PROGETTO ESECUTIVO

IL PRESIDENTE (per. agr. Nicola Dalmonte)

IL RESPONSABILE DEL PROCEDIMENTO (dott. ing. Marco Menetti)

C. Elaborati grafici

Tratto Pieve di Cento - Sillaro (Consorzio della Bonifica Renana)

C.1.3.6. TUBAZIONI E ACCESSORI DI INSTALLAZIONE DELLE VALVOLE DI REGOLAZIONE

Codice progetto	N°	Descrizione	Data

luglio 2023

I PROGETTISTI
Coordinamento (dott. ing. Piero Mattarelli)
Consorzio C.E.R. (dott. ing. Veronica Toschi)
Consorzio della Bonifica Renana (dott. ing. Marco Rigotti)
Consorzio di bonifica della Romagna occidentale (dott. ing. Elvio Cangini)
Consorzio di bonifica della Romagna (dott. ing. Paolo Giorgioni)

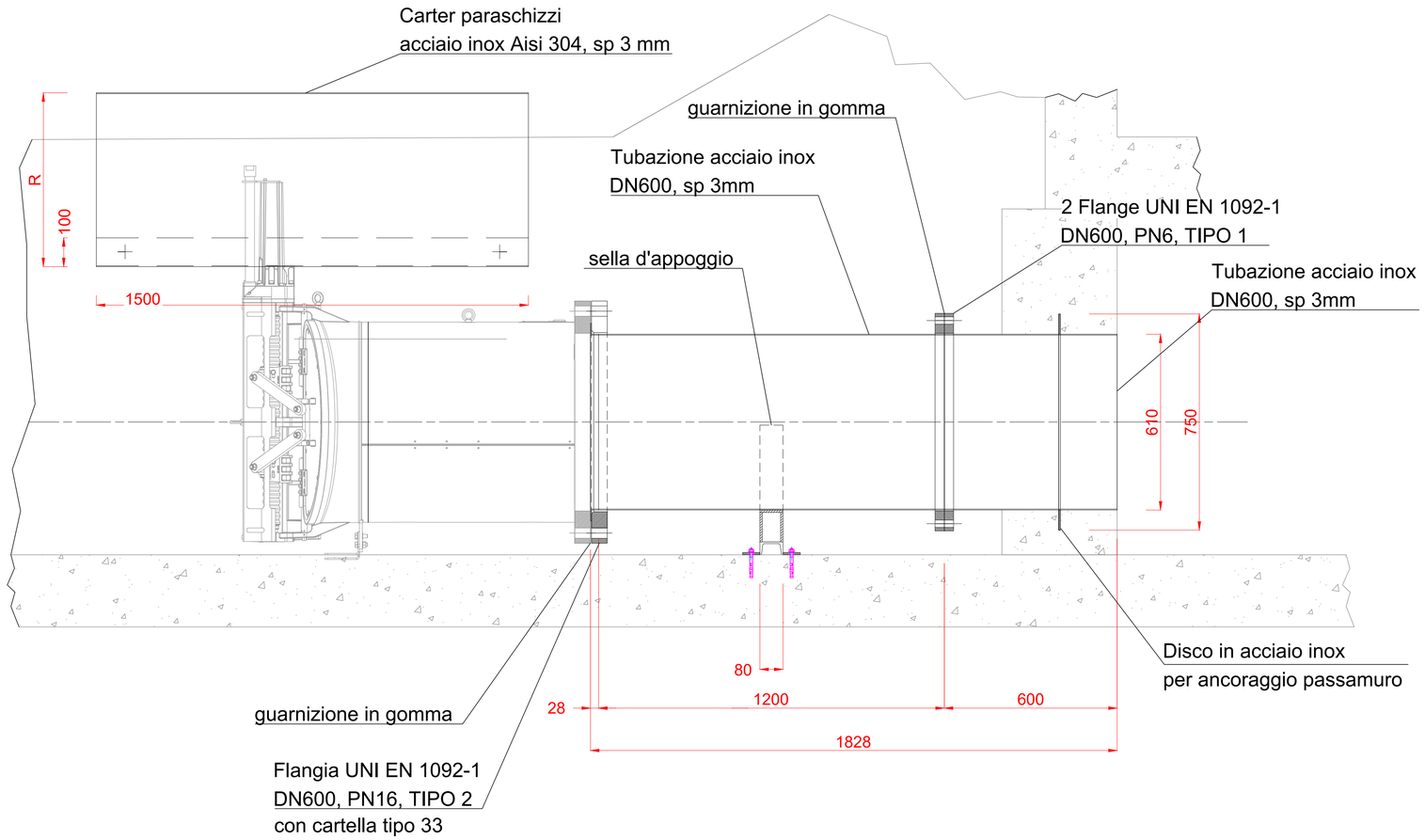

- (A) Guarnizione piana DN600 PN16, gomma EPDM spessore 3mm, UNI EN 1514-1
- (B) Flangia UNI EN 1092-1 DN600 PN16 Tipo 2 Acciaio inox Aisi 304 UNI EN 10020 e 10079
- (C) Sella di appoggio e collare per tubazione DN600 Acciaio inox Aisi 304 UNI EN 10020 e 10079
- (D) Flangia UNI EN 1092-1 DN600 PN6 Tipo 1 Acciaio inox Aisi 304 UNI EN 10020 e 10079
- (E) Guarnizione piana DN600 PN6, gomma EPDM spessore 3 mm, UNI EN 1514-1
- (F) Disco in acciaio inox A2 per ancoraggio passamuro De 750mm, sp. 6mm, saldato UNI EN 10020 e 10079
- (G) Cartella di appoggio in acciaio inox Aisi 304, sp. 3mm UNI EN 1092-1 DN600 Tipo 33 UNI EN 10020 e 10079
- (H) Tubazione in acciaio inox Aisi 304, UNI EN 10220 e 10079, DN 600, serie 01 (De 609mm, sp. 3 mm)

NB
Collegamento flange PN6 con 20 bulloni M22X90 in acciaio inox A2
Collegamento flange PN16 con 20 bulloni M33X120 in acciaio inox A2
Ancoraggi chimici con barre filettate M8x10 in acciaio inox A2 e ancorante chimico ad iniezione in resina di uretano metacrilato

SITI DI INSTALLAZIONE
2) Fiumicello Dugliolo
3) Fossa Villa Nuova

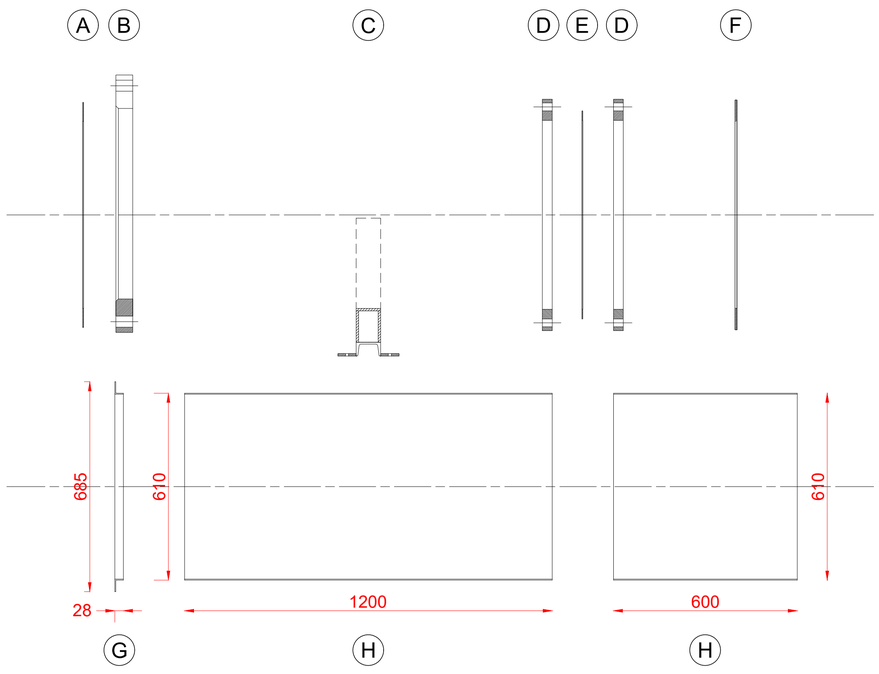

Sella di appoggio con collare in acciaio inox Aisi 304
UNI EN 10020 e 10079

realizzata con lastre e barre in acciaio inox Aisi 304, sp. 8mm
ancoraggio con tasselli chimici
vedi box materiali

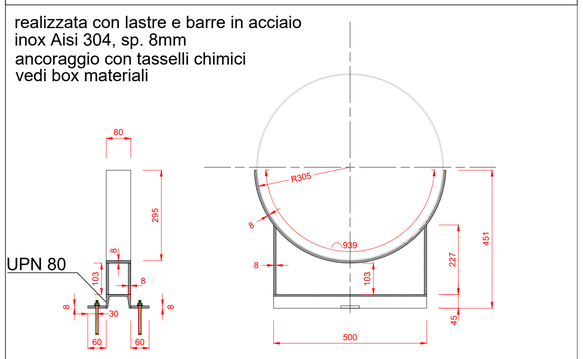

Carter paraschizzi in acciaio inox Aisi 304, sp. 3mm
UNI EN 10020 e 10079

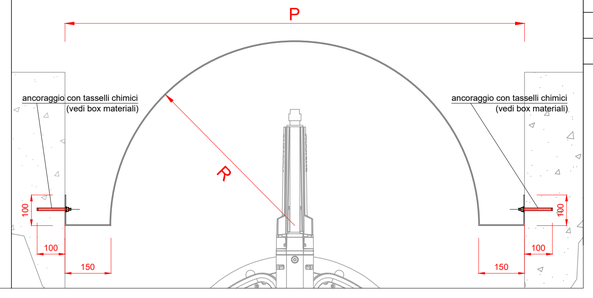

DIMENSIONI

Sito	R (mm)	P (mm)
2) Fiumicello Bruciate	450	1200
3) Fiumicello Dugliolo	450	1200
4) Fossa Villa Nuova	450	1200